По вопросам продаж и поддержки обращайтесь:

Архангельск (8182)63-90-72
Астана +7(7172)727-132
Белгород (4722)40-23-64
Брянск (4832)59-03-52
Владивосток (423)249-28-31
Волгоград (844)278-03-48
Вологда (8172)26-41-59
Воронеж (473)204-51-73
Екатеринбург (343)384-55-89
Иваново (4932)77-34-06
Ижевск (3412)26-03-58
Казань (843)206-01-48
Калининград (4012)72-03-81
Калуга (4842)92-23-67
Кемерово (3842)65-04-62
Киров (8332)68-02-04
Краснодар (861)203-40-90
Красноярск (391)204-63-61
Курск (4712)77-13-04
Липецк (4742)52-20-81
Магнитогорск (3519)55-03-13
Москва (495)268-04-70
Мурманск (8152)59-64-93
Набережные Челны (8552)20-53-41
Нижний Новгород (831)429-08-12
Новокузнецк (3843)20-46-81
Новосибирск (383)227-86-73
Орел (4862)44-53-42
Оренбург (3532)37-68-04
Пенза (8412)22-31-16
Пермь (342)205-81-47
Ростов-на-Дону (863)308-18-15
Рязань (4912)46-61-64
Самара (846)206-03-16
Санкт-Петербург (812)309-46-40
Саратов (845)249-38-78
Смоленск (4812)29-41-54
Сочи (862)225-72-31
Ставрополь (8652)20-65-13
Тверь (4822)63-31-35
Томск (3822)98-41-53
Тула (4872)74-02-29
Тюмень (3452)66-21-18
Ульяновск (8422)24-23-59
Уфа (347)229-48-12
Челябинск (351)202-03-61
Череповец (8202)49-02-64
Ярославль (4852)69-52-93

Единый адрес: krf@nt-rt.ru | http://kampfer.nt-rt.ru

Велотренажер «Spin Bike» Kampfer Sprinter KSB-1201

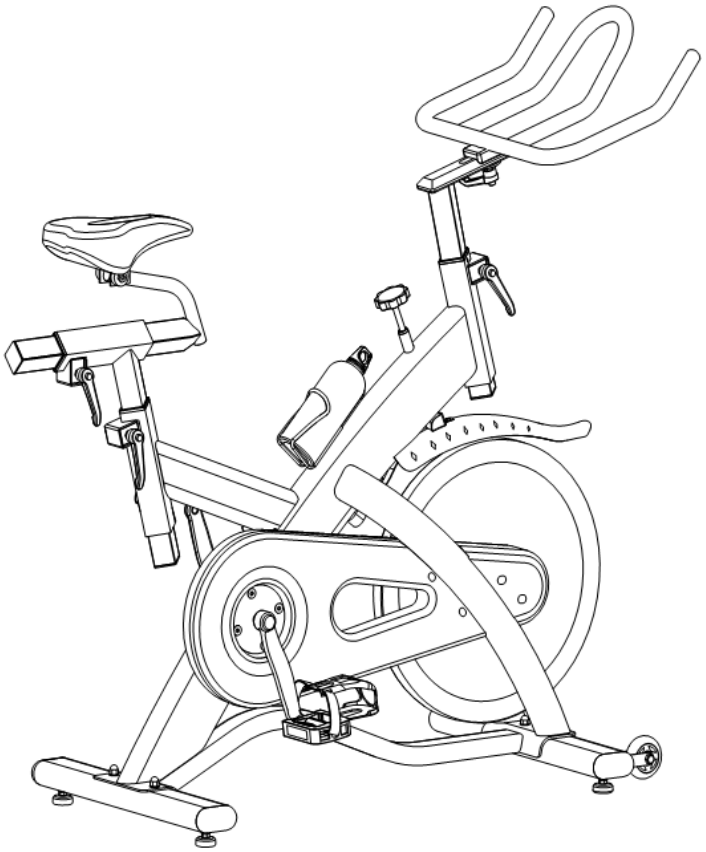

ИНСТРУКЦИЯ ПО СБОРКЕ И ЭКСПЛУАТАЦИИ

Дорогой покупатель!

Поздравляем с удачным приобретением!

*Вы приобрели **самый современный и совершенный тренажер**, он несомненно станет Вашим лучшим помощником. Занятия на этом тренажере в уютной домашней обстановке помогут Вам приобрести и сохранить хорошую физическую форму и красоту и здоровье.*

С помощью велотренажера Вы можете всегда, независимо от погоды, заниматься спортом дома, контролируя при этом тренировку.

***Велотренажер Kampfer Spin Bike Sprinter KSB-1201** сочетает в себе самые передовые технологии, надежную конструкцию и современный дизайн.*

Технические данные:

Маховик	20 кг	
Система нагрузки магнитная	Плавная регулировка, механическое переключение.	
Размеры в рабочем состоянии	Длина	130 см
	Ширина	54 см
	Высота	129 см
Размеры в упаковке	Длина	114.5 см
	Ширина	22.5 см
	Высота	86 см
Вес брутто	52 кг	
Вес нетто	47 кг	
Максимальный вес пользователя	120 кг	
Согласно международному стандарту ЕТ 951-1:		
Тренажер подходит	для индивидуального использования в домашних условиях	
Тренажер не подходит	для использования в профессиональных или коммерческих целях (тренажерных залах, клубах, косметических салонах и т.д.)	

Информация по технике безопасности

Сохраните данное руководство для дальнейшего использования.

1. Внимательно прочитайте эту инструкцию перед сборкой и использованием тренажера.

Использование тренажера может быть безопасно и эффективно только, при условии соблюдения данной инструкции. На Вас лежит ответственность проинструктировать всех пользователей тренажера перед его эксплуатацией о мерах предосторожности.

2. Перед началом любой программы упражнений проконсультируйтесь с Вашим врачом, уточните, есть ли у Вас какие-либо противопоказания к занятиям на велотренажере, проблемы со здоровьем, не принимаете ли Вы какие-либо лекарственные препараты, при которых не желательны физические нагрузки.

3. Во время занятий, будьте внимательны к своему физическому состоянию. Не подвергайте себя чрезмерным нагрузкам во время тренировок. Не используйте тренажер более часа за один подход.

4. Если Вы почувствуете дискомфорт, недомогание, резкую боль в мышцах, суставах, груди, сильную отдышку, головокружение, чувство тошноты – немедленно прекратите занятие и обратитесь к врачу.

5. Не рекомендуется выполнять тренировки в течение 40 минут после еды.

6. Чтобы избежать травм, пожалуйста, перед каждой тренировкой выполняйте легкую разминку, чтобы подготовить и разогреть мышцы перед тренировкой. После тренировки необходимо выполнить программу на растяжку мышц.

7.Начинайте тренировку с небольшой скорости, постепенно увеличивая темп.

8. Перед окончанием тренировки всегда начинайте постепенно снижать скорость, несколько минут занимайтесь медленным темпом, и только потом заканчивайте тренировку.

9. Не позволяйте детям и домашним животным находиться около тренажера без присмотра взрослых. Оборудование предназначено только для взрослых.

10. Сборку и эксплуатацию велотренажера следует осуществлять на твердой, ровной и устойчивой поверхности.

11. Необходимо соблюдать осторожность при подъеме или перемещении оборудования, чтобы не повредить спину. Всегда используйте правильные методы подъема и обратитесь за помощью, в случае необходимости.

12. Следите, чтобы не перекрывались вентиляционные отверстия на велотренажере.

13. Не рекомендуется ставить велотренажер вплотную к стене или мебели. При установке необходимо предусмотреть свободное пространство вокруг велотренажера, которое должно составлять не менее 0,5 м.

14. Перед использованием оборудования, убедитесь, что тренажер полностью собран, гайки, болты надежно затянуты и все крепления надежно зафиксированы.

15. Проверяйте и подтягивайте крепления тренажера каждые 3 месяца.

16. Не используйте тренажер в случае его не полной сборки.

17. Используйте велотренажер только по прямому назначению.

18. Прекратите занятия при обнаружении любых неисправностей или постороннего шума, исходящего от велотренажера. Не начинайте занятия до тех пор, пока неисправности не устранят.

19. При занятиях на велотренажере надевайте соответствующую спортивную одежду и обувь. Не надевайте обувь с острыми каблуками. Одежда не должна быть слишком широкой, чтобы ее свободные концы не попали в механизм велотренажера. Если у вас длинные волосы, соберите их в хвост или пучок на затылке.

20. Будьте внимательны! Перед занятиями проверьте наличие мелких вещей, длинных штор рядом с велотренажером и уберите все, что может попасть в конструкцию.
21. Не подставляйте руки под движущиеся части велотренажера.
22. Избегайте попадания жидкостей на тренажер. Не храните и не используйте велотренажер в пыльных и сырых помещениях, на балконе, в гараже или около воды.
23. Не ставьте никакие тяжелые предметы на велотренажер.
24. Не используйте велотренажер, если его корпус и детали повреждены или имеются признаки их износа.
25. Данный велотренажер предназначен только для домашнего использования. На тренажере может одновременно заниматься только 1 пользователь.
26. Оборудование рассчитано на максимальный вес пользователя: 120 кг.
27. Не допускайте к занятиям на тренажере лиц, вес которых превышает максимально допустимый вес пользователя, указанный в технических характеристиках. Это может привести к поломке велотренажера и возможной травме пользователя.
28. Оборудование не подходит для терапевтического использования.
29. Данная модель, не предназначена для использования в коммерческих тренажерных залах, клубах, косметических салонах и т.д. и теряет гарантию в случае нарушения данного правила.
30. Производитель имеет право вносить изменения в конструкцию и комплектацию данной модели, для улучшения ее функциональности или по другим техническим причинам, без специального уведомления покупателей.

Инструкция по сборке:

Порядок сборки:

Откройте коробку, выньте перечисленные ниже детали тренажера и установите основную конструкцию на ровное место.

Первый шаг сборки:

Присоедините переднюю нижнюю опору (9) и заднюю нижнюю опору(4) к основной раме (10) с помощью болтов (3), шайб(6) и гаек (7), зафиксируйте крепления.

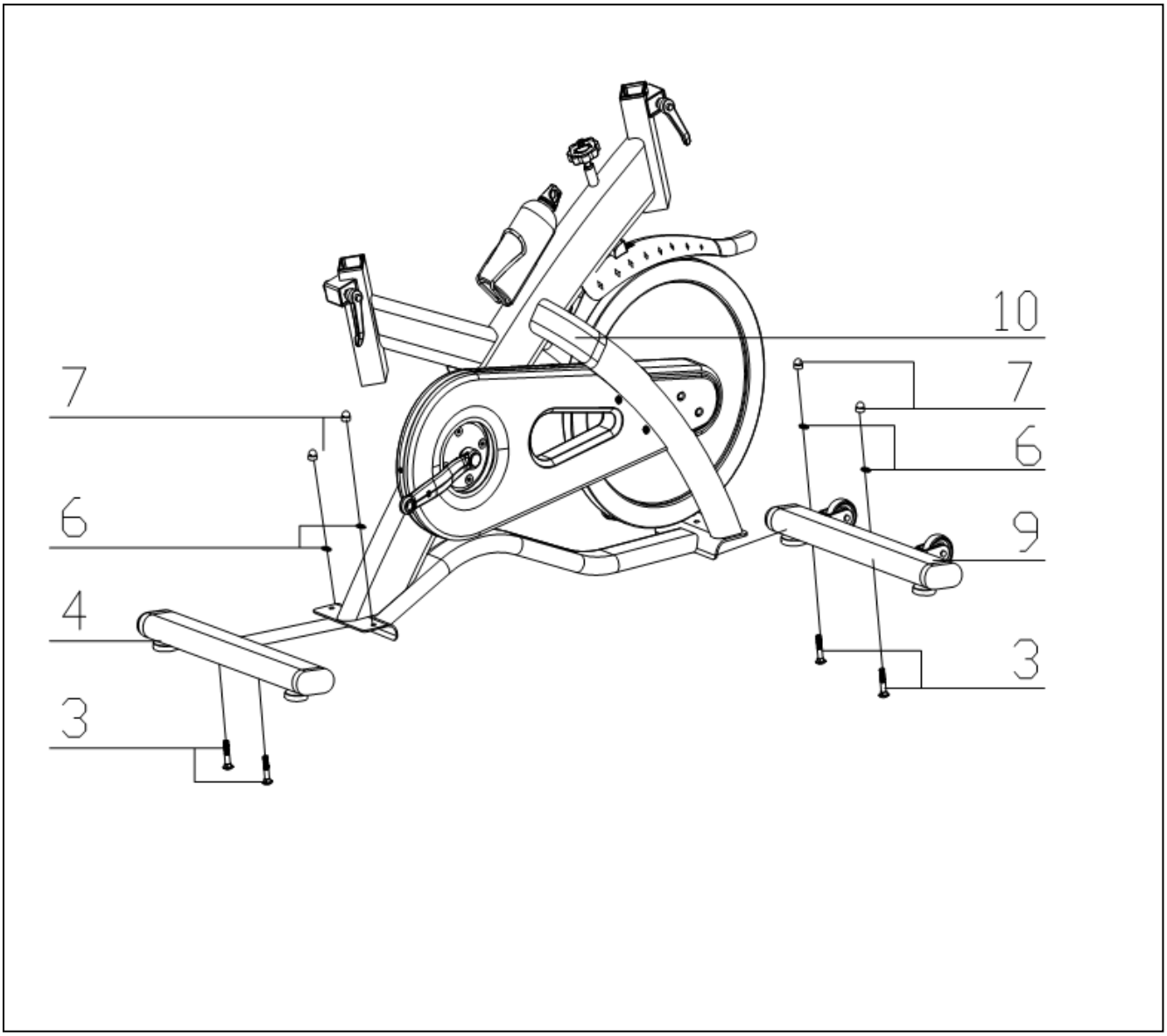

Второй шаг сборки:

Перед сборкой ослабьте крепления фиксаторов регулировки (11) повернув ручку фиксатора.
Вставьте стойку сидения (16) в основную раму (10) и закрепите конструкцию на необходимой высоте, при помощи фиксатора регулировки сидения по высоте (11) повернув ручку фиксатора.
Вставьте горизонтальную опору сидения (17) в стойку сидения(16) и закрепите конструкцию на необходимом расстоянии, при помощи фиксатора регулировки сидения по горизонтали (11) повернув ручку фиксатора.
Установите сидение (18) на горизонтальной опоре сидения (17) и затяните крепежные болты вокруг винта под сиденьем.

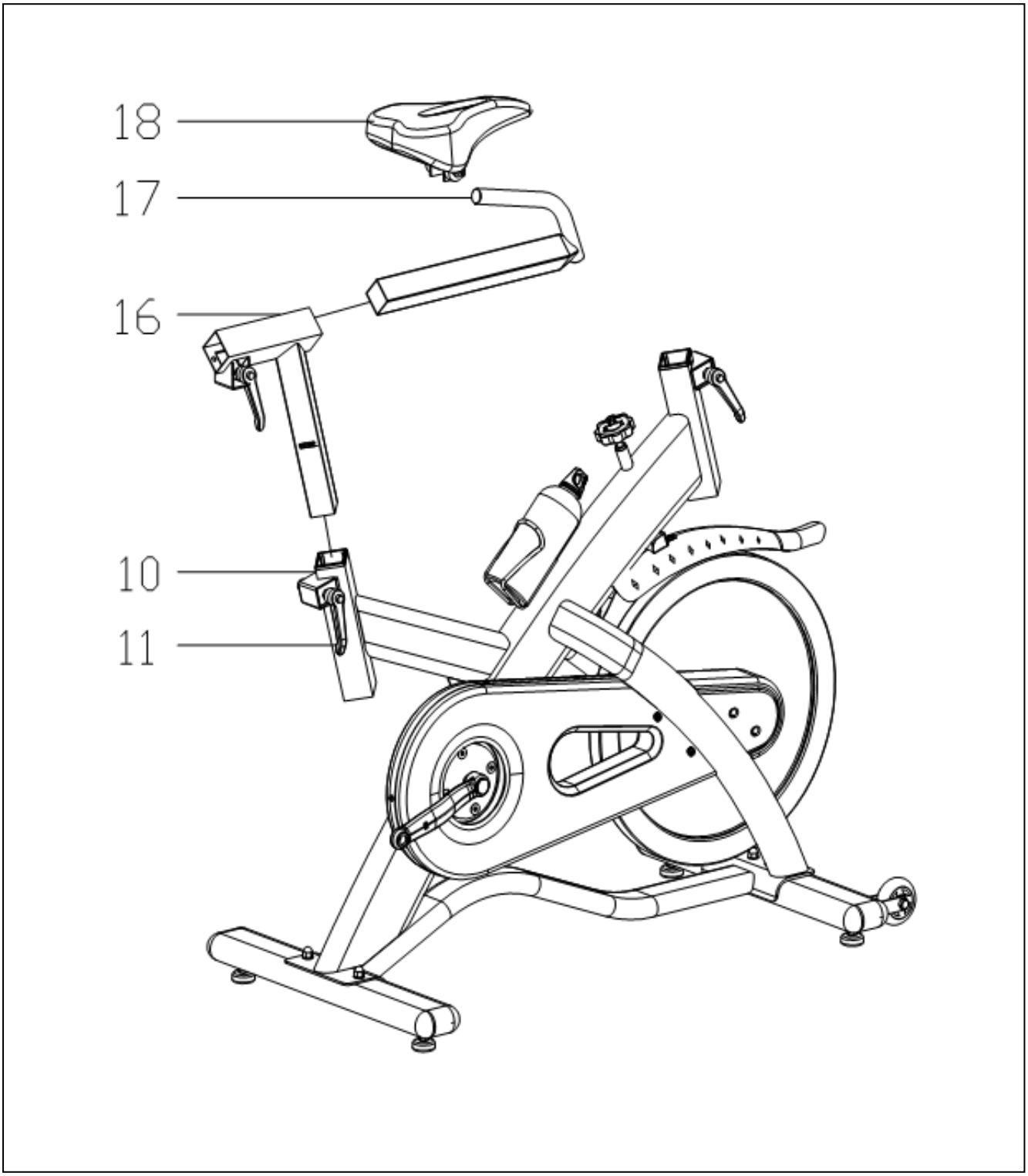

Третий шаг сборки:

Перед сборкой ослабьте крепления фиксатора регулировки (11) повернув ручку фиксатора.
Вставьте стойку руля (19) в основную раму (10) и закрепите конструкцию на необходимой высоте, при помощи фиксатора регулировки руля по высоте (11) повернув ручку фиксатора.
Установите на стойку руля (19) рукоятки руля (25) и закрепите конструкцию на необходимом расстоянии, при помощи шайбы (15) и фиксатора регулировки руля по горизонтали (66) плотно повернув ручку фиксатора.

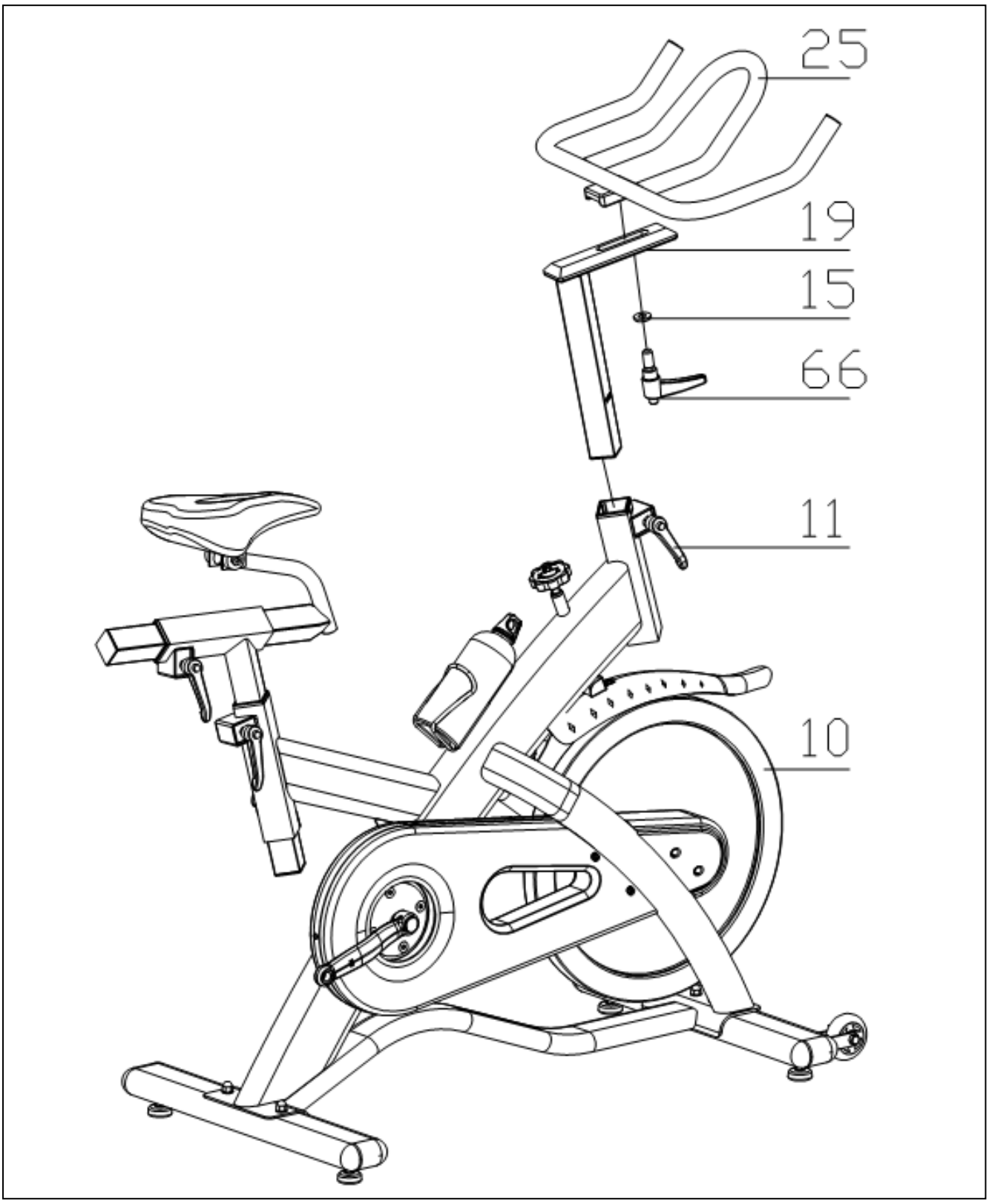

Четвертый шаг сборки:

Установите левую педаль (8L) на левый рычаг педали с левой стороны основной рамы (10).
Затем аналогично закрепите правую педаль (8R) на правый рычаг педали с правой стороны основной рамы (10).
Примечание: Левая педаль (8L) имеет резьбу против часовой стрелки, а правая педаль (8R) имеет резьбу по часовой стрелке.

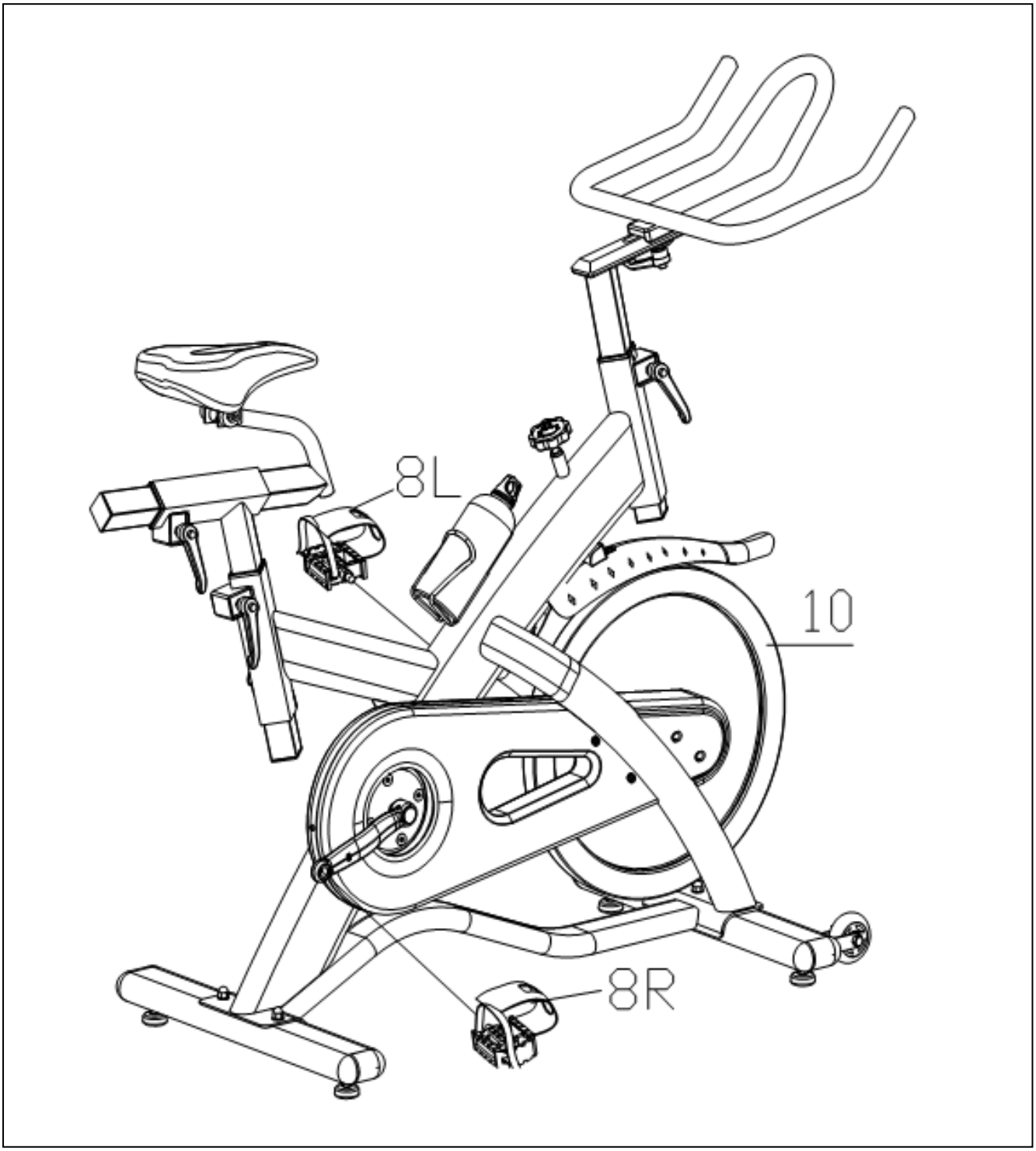

Примечание: перед занятиями ставьте стопы в педали так, чтобы голень приходилась на ось (центр) педали и при вращении педалей стопа не выскакивала. Чтобы вынуть стопу из педали, дождитесь полной остановки вращения педалей и только после этого выньте ноги из педалей одну за другой.

Регулировка и перемещение тренажера:

Перед занятиями Вы можете отрегулировать высоту руля и установить сидение велотренажера до наиболее удобного для Вас положения.

Положение руля следует выбирать так, чтобы Вам было удобно. Поручни можно регулировать как по высоте, так и продольно. Как правило, для начинающих пользователей рекомендуется устанавливать рукоятки чуть выше уровня седла. Для опытных пользователей возможны любые позиции высоты руля.

Как регулировать расположение сидения по горизонтали:
a) Ослабьте крепление фиксатора сидения повернув его рукоять.

b) Затем переместите горизонтальную опору сидения на необходимое Вам расстояние.

c) Возвратите фиксатор в прежнее положение плотно затянув крепление.

Как регулировать расположение руля по горизонтали:
a) Ослабьте крепление фиксатора сидения повернув его рукоять.

b) Затем переместите горизонтальную опору сидения на необходимое Вам расстояние.

c) Возвратите фиксатор в прежнее положение плотно затянув крепление.

Как регулировать высоту руля:
a) Ослабьте крепление фиксатора высоты руля повернув его рукоять.

b) Затем переместите стойку руля на необходимую Вам высоту.

c) Возвратите фиксатор в прежнее положение плотно затянув.

Как регулировать высоту сидения:
a) Ослабьте крепление фиксатора высоты сидения повернув его рукоять.

b) Затем переместите стойку сидения на необходимую Вам высоту.

c) Возвратите фиксатор в прежнее положение плотно затянув.

Перемещение тренажера:
Удостоверьтесь, что фиксаторы руля плотно закреплены. Встаньте спереди тренажера и возьмитесь за руль. Поставьте одну ногу на переднюю опору тренажера, чтобы стабилизировать его, и наклоняйте тренажер на себя. При этом тренажер встанет на транспортировочные ролики и Вы сможете перекатить его в нужное Вам место.

Выравнивание тренажера в горизонтальной плоскости:
тренажер должен быть установлен на ровной поверхности. Установив тренажер в выбранном месте, проверьте его устойчивость. Если он качается, необходимо его выровнять. Ослабьте гайку в основании регулировочной ножки, это даст вам возможность вращать ее. Регулируйте переднюю и заднюю ножки, пока тренажер не будет стоять устойчиво. Затем закрепите ножки в данном положении, плотно затянув гайку.

ВНИМАНИЕ: Прежде чем использовать велотренажер, убедитесь, что все установлено правильно. Вы должны тщательно проверить, что все крепления и болты плотно зафиксированы. Пожалуйста, прочитайте внимательно инструкцию до конца.

Регулировка сопротивления и экстренное торможение

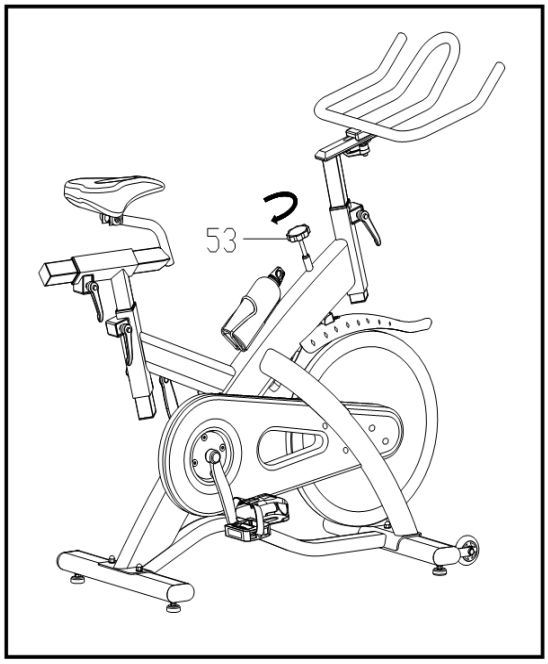

Изменение уровня нагрузки:

Ручка регулировки сопротивления (53) находится на раме тренажера под поручнями. С ее помощью Вы можете регулировать уровень нагрузки тренировки, увеличивая или уменьшая силу сопротивления педалей.

Увеличение или уменьшение уровня нагрузки позволяет внести разнообразие в Ваши сеансы тренировки.

Для увеличения сопротивления: поверните ручку по часовой стрелке.

Для уменьшения сопротивления: поверните ручку против часовой стрелки.

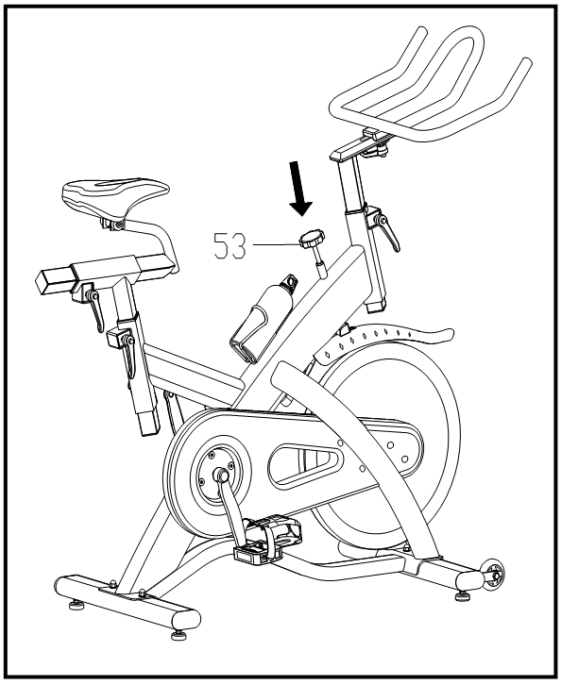

Остановка тренажера - экстренное торможение:

Ручка регулировки сопротивления (53) обладает функцией аварийного тормоза. С ее помощью Вы можете остановить движение велотренажера, быстро увеличив силу сопротивления педалей.

Чтобы воспользоваться функцией экстренного торможения: нажимайте на ручку вниз, плотно прижав ее к основанию велотренажера, до полной остановки вращения педалей.

Используйте эту данную функцию безопасности в любой ситуации, когда Вам необходимо сойти с тренажера или приостановить вращение маховика.

ВНИМАНИЕ: данный велотренажер укомплектован большим маховиком, за счет инерции которого, педали продолжают вращаться даже, если пользователь перестает их крутить или его нога соскакивает.

ОСТОРОЖНО! Не пытайтесь убрать ноги с педалей или сойти с тренажера до полной остановки вращения педалей и маховика. При несоблюдении этой рекомендации Вы можете потерять равновесие и получить травму.

Остановить педали можно одним из перечисленных способов:

- Нажмите на ручку тормоза для быстрой остановки педалей.
- Постепенно сокращайте скорость вращения педали до их полной остановки.
- Увеличьте сопротивление, поворачивая ручку регулировки по часовой стрелке, до полной остановки педалей.

Обслуживание велотренажера

Очень важно правильное обслуживание велотренажера для обеспечения его бесперебойной работы, несвоевременное проведение технического обслуживания тренажера может привести к поломке, либо сократить срок его службы, что сокращает гарантийные обязательства для тренажера.

1. Регулярно подтягивайте все крепежные части тренажера, а также проверяйте детали на предмет поломок и износа, в случае износа замените их. До ремонта использование тренажера следует прекратить.
2. Регулярная чистка продлит срок службы тренажера.
3. Не используйте металлические щётки или растворители для чистки велотренажера. Во избежание поломки держите жидкости в стороне от велотренажера, а также избегайте попадания прямых солнечных лучей.
4. После каждой тренировки необходимо протирать консоль и другие части тренажера влажной мягкой тканью, чтобы удалить частички пота.
5. После тренировок на педалях могут остаться частички грязи с обуви. Необходимо раз в неделю протирать как педали, так и нижнюю часть велотренажера.
6. Сухость воздуха или длительное использование могут привести к затруднениям при регулировке седла или поручней. В таком случае снимите регулируемые стойки руля и сидения с основной рамы и нанесите на места креплений и фиксаторы негустую машинную смазку.

Перед сборкой удалите излишки смазки перед сборкой.

Указания по тренировкам:

1. Никогда не тренируйтесь сразу после еды
2. Не тренируйтесь под ярким солнечным или искусственным (неоновым, галогеновым) светом.
3. Перед тренировкой делайте разминку и упражнения на растяжку мышц (см. таблицу)
4. Всегда пользуйтесь защитными ремешками на педалях.
5. Мы рекомендуем Вам в начале занятия поддерживать медленную скорость тренировки, и держаться за рукоятки руля. Перед тем как увеличивать скорость движения или уровень нагрузки, подождите, пока Ваш организм привыкнет к выбранному темпу и Вы будете чувствовать себя удобно.
6. Перед окончанием тренировки сначала начинайте постепенно снижать скорость, несколько минут покрутите педали медленным темпом, а только потом заканчивайте тренировку.
7. Если во время тренировки Вы почувствуете головокружение, тошноту, сильную отдышку, резкие боли в груди, спине, руках, ногах или любые другие ненормальные симптомы - немедленно прекратите тренировку, нажав на «ручку регулировки сопротивления /экстренного торможения» и проконсультируйтесь у врача, прежде чем возобновлять тренировки.
8. После окончания тренировки сначала дождитесь, пока движение тренажера полностью остановится (при необходимости используйте тормоз) и только потом сходите с велотренажера.

Одна из оптимальных схем тренировки:

Начинающим пользователям советуем увеличивать нагрузки постепенно. Первые занятия пусть будут непродолжительными и с достаточными промежутками. Каждый тренировочный блок должен состоять из фазы разминки, фазы тренировки и завершающей фазы остывания, что позволяет избежать травм.

Разминка: включает в себя занятия на пластику и растяжку, а также медленной темп езды.
Тренировка: включает в себя интенсивную, но без перенапряжения, тренировку.
Расслабление: включает в себя медленной темп езды, с последующей пластикой или растяжкой, чтобы расслабить мышцы.

Частота занятий	Вид и длительность тренировки на велотренажере		
	Разминка	Тренировка	Расслабление
Ежедневно	5 мин.	10-15 мин.	5 мин.
2-3 раза в неделю	7 мин.	15-25 мин.	7 мин.
1-2 раза в неделю	10 мин.	25-40 мин.	10 мин.

Разминка и восстановление

Растяжку для мышц следует включать и в разминку и в упражнения на расслабление после тренировки. Производите растяжку после выполнения дыхательных упражнений в течение 3-5 минут. Движения следует выполнять медленно и плавно без подпрыгиваний и рывков.

Растягивайтесь до возникновения незначительного напряжения, но не боли, в мышцах и задержитесь в этом положении на 20-30 секунд.

Дышите медленно, ритмично, не задерживайте дыхание.

Поднимание плеч: Поднимите правое плечо вверх, к правому уху – раз. Опуская правое плечо, поднимите левое плечо – два.	
Растягивание боковых мышц: Поднимите руки над головой через стороны вверх. Вытягивайте правую руку к потолку, на сколько возможно – раз. Опустите руки – два. То же самое – с левой рукой – три, четыре.	
Растягивание четырехглавых мышц: Одной рукой для устойчивости обопритесь о стену, потянитесь назад и возьмитесь другой рукой за ступню. Притяните пятку к ягодицам как можно ближе. Удерживайте до счета 15, затем расслабьтесь.	
Растягивание мышц внутренней части бедра: Сядьте. Ступни ног сведите вместе. Колени разведите. Подтяните ступни как можно ближе к области паха. Удерживайте такое положение до счета 15.	
Растягивание подколенного сухожилия: Сядьте, вытянув правую ногу вперед. Левую ногу подтяните к внутренней поверхности бедра, как указано на рис. Тянитесь как можно дальше к носку. Сохраняйте такое положение до счета 15, затем расслабьтесь.	
Растягивание икроножных мышц и ахилова сухожилия Выставив левую ногу вперед, наклонитесь и обопритесь руками о стену. Правую ногу держите прямо, ступней полностью обопритесь о пол. Согнутой левой ногой сделайте движение от бедра по направлению к стене. Удерживайте такое положение до счета 15, затем расслабьтесь. Повторите для другой ноги.	
Наклоны Встаньте, слегка согнув ноги в коленях, и медленно наклонитесь вперед. Расслабьте спину и плечи в тот момент, когда Вы тянетесь к носкам. Оставайтесь в таком положении до счета 15.	

Схема деталей № 1

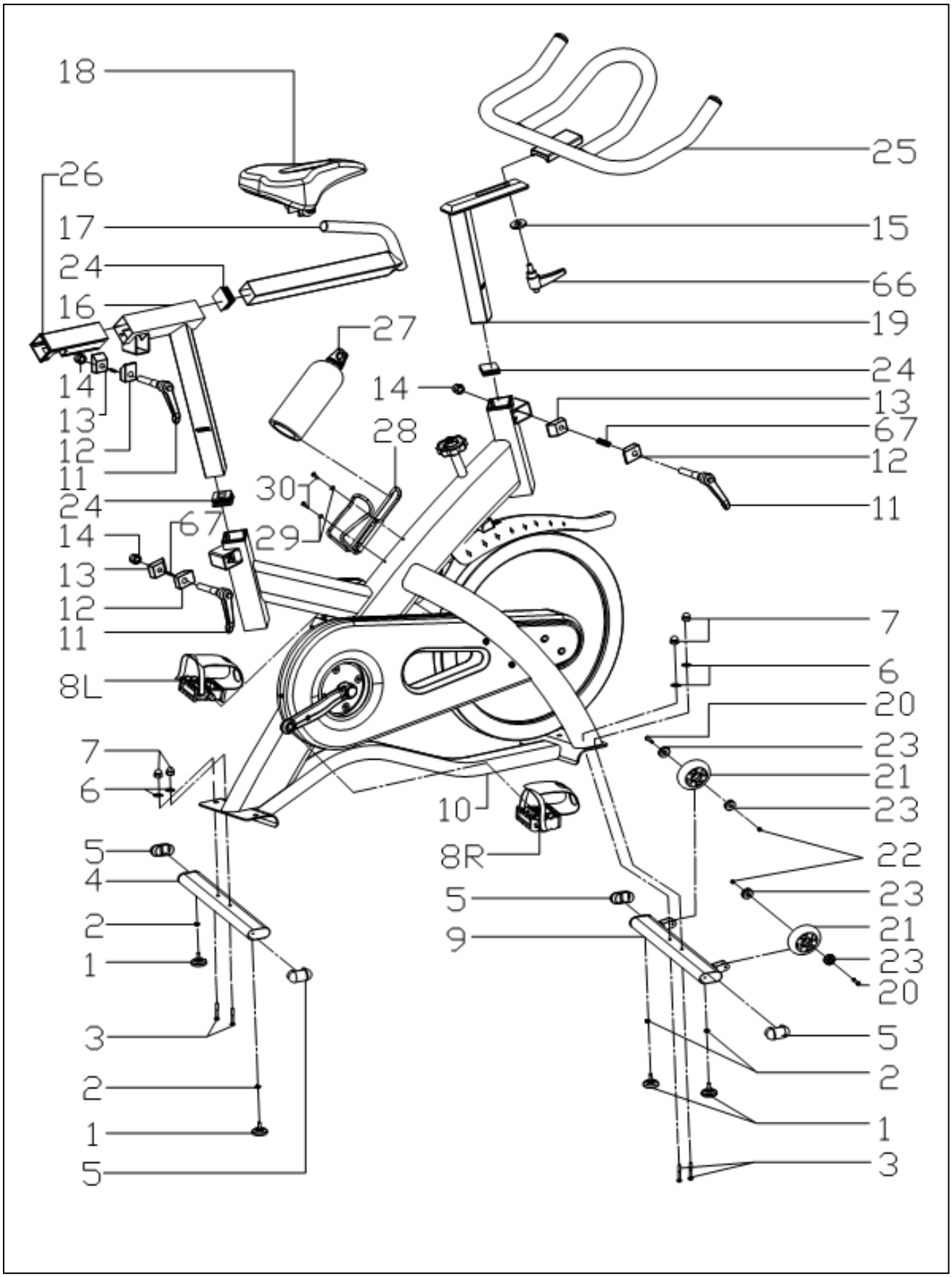

Схема деталей № 2

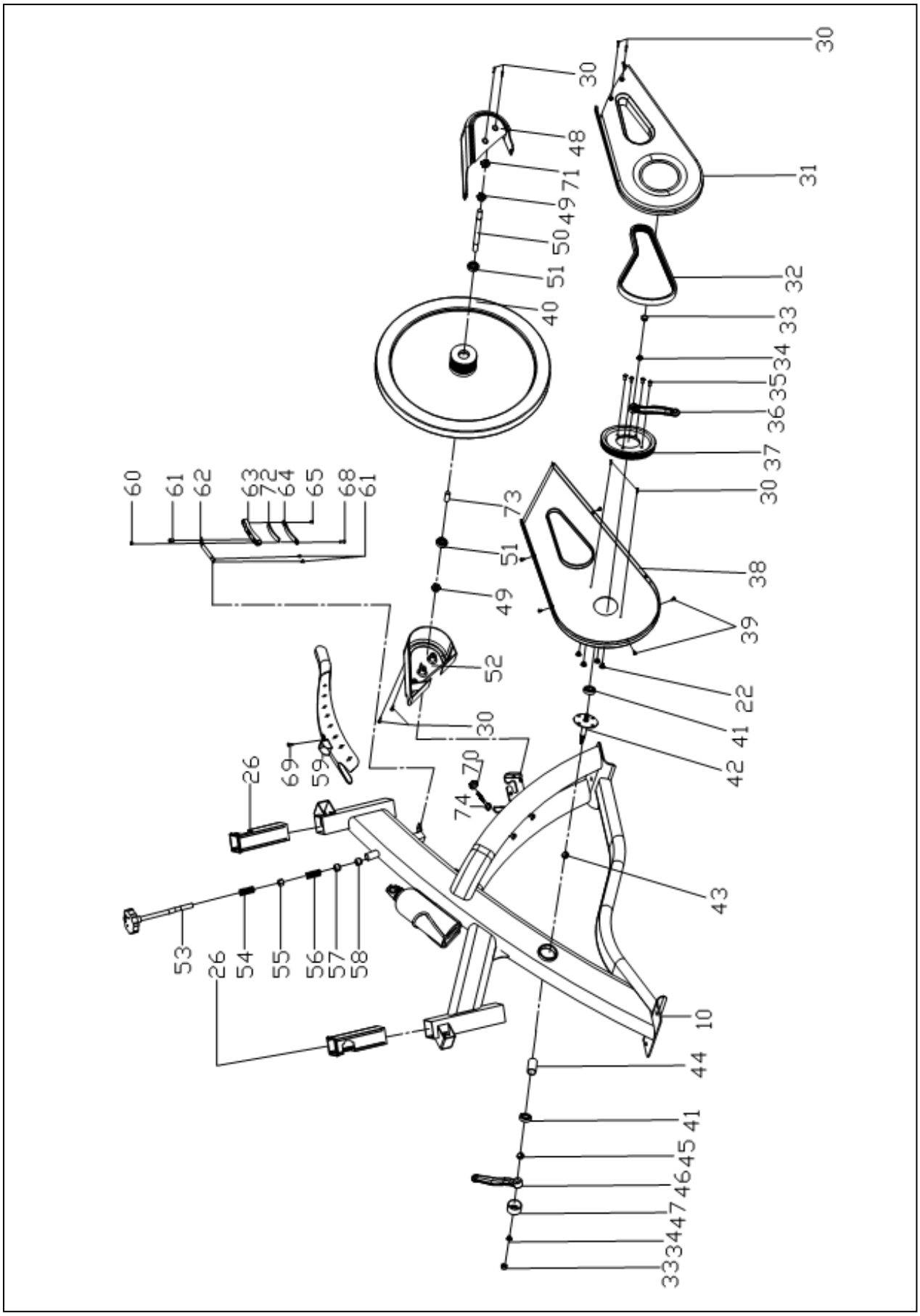

Полный список деталей.

№	Наименование	Кол-во	№	Наименование	Кол-во
1	Ножка d40*35/(M8X25)	4	38	Внутренний кожух корпуса 627*280*21	1
2	Гайка GB/T 41-2000 M8	4	39	Винт 3 GB/845-85 ST4.2X9.5 F	7
3	Болт GB/T 12-1988 M8*55	4	40	Маховик D453*29 (20KG)	1
4	Задняя нижняя опора	1	41	Подшипник 6004ZZ	2
5	Заглушка 1 80*40*1.5	4	42	Ось D20*134(M8)	1
6	Шайба GB/T 95-2002 8	4	43	Короткая крепежная трубка D25*2.5*9	1
7	Гайка GB/T 802-1988 M8 (H=16mm)	4	44	Длинная крепежная трубка D25*φ20.5*41	1
8	Набор педалей L/R JD-304 M18*1.5	1	45	Контргайка D28*M20*1	1
9	Передняя нижняя опора	1	46	Левый рычаг 170*16 (M18*1.5-LH)	1
10	Основная рама	1	47	Крышка рычага D56*28	1
11	L-образный фиксатор регулировки M12*53	3	48	Левая малая крышка 230*151.6*62	1
12	Деталь фиксатора 1 28*23*15 D12.3	1	49	Контргайка 2 M12X1.25 t6	3
13	Деталь фиксатора 2 28*23*15 M12	1	50	Вал D12*155	1
14	Гайка фиксатора GB/T 889.1-2000 M12	3	51	Подшипник 6001ZZ	2
15	Шайба D45*d10.5*5	1	52	Правая малая крышка 247.5*154.5*62	1
16	Стойка сидения	1	53	Ручка регулировки сопротивления/Тормоз M10*225	1
17	Горизонтальная опора сидения	1	54	Пружина 2 D1.8X40	1
18	Сидение DD-2681	1	55	Контргайка 2 15.5*15.5*δ5 (M10)	1
19	Стойка руля	1	56	Пружина 1 D1.0X55	1
20	Болт GB/T 5780-2000 M8*40	2	57	Короткая пластиковая трубка D18*d10*10	1
21	Колесо D69X26	2	58	Гайка GB/T 802-1988 M10	1
22	Контргайка GB/T 889.1-2000 M8	6	59	Крышка рычага колеса 413.7*78.9*89	1
23	Подшипник 608ZZ	4	60	Гайка 1 GB/T 889.1-2000 M6	1
24	Заглушка 38*38*1.5	3	61	Болт 4 GB/T 70.1-2000 M6*12	1
25	Рукоятки руля	1	62	Металлический регулятор 156*14.5*δ1.5	1
26	Пластиковая втулка 38*38*1.5	3	63	Блок 161*21*19	1
27	Бутылочка для воды D73*215	1	64	Блок 154.2X15.5X4	1
28	Крепеж бутылочки для воды D6	1	65	Болт 6 GB/T 5780-2000 M5*10	2
29	Плоская шайба GB/T 95-2002 5	2	66	L-образный фиксатор регулировки руля M10*23	1
30	Винт 2 GB/T 15856.1-2002 ST4.2X16	12	67	Пружина 3 D1X15	3
31	Внешний кожух корпуса 628*282*52	1	68	Болт 8 GB/T 70.3-2000 M6*25	1
32	Ремень 5PK1430MM (56.5in)	1	69	Болт 9 GB/T 70.1-2000 M5*10	2
33	Заглушка рычага D28*6.5	2	70	Гайка 2 GB/T 41-2000 M6	2
34	Гайка GB/T 6177.2-2000 M8*16	2	71	Гайка 3 M12X1.25	2
35	Болт 2 GB/T 70.3-2000 M8*15	4	72	Деталь EVA 90*15.5*5	1
36	Правый рычаг 170*16 (M18*1.5)	1	73	Длинная крепежная трубка D16*d12.1*38	1
37	Крышка колеса D200*24	1	74	Крепежный болт M6*57 d12	2

Гарантийные условия и обязательства.

Продукция спроектирована на основе передовых технологий и изготовлена с применением высококачественных материалов. Это гарантирует высокое качество продукции и удовлетворит все Ваши запросы в случае правильной установки и соблюдения правил эксплуатации.

В случае появления заводского дефекта гарантия действительна в течение 12 месяцев со дня покупки.

Изделие, подлежащее гарантийному ремонту должно доставляться к продавцу владельцем.

Отправка из других городов производиться транспортными компаниями за счет владельца.

По вопросам продаж и поддержки обращайтесь:

Архангельск (8182)63-90-72
Астана +7(7172)727-132
Белгород (4722)40-23-64
Брянск (4832)59-03-52
Владивосток (423)249-28-31
Волгоград (844)278-03-48
Вологда (8172)26-41-59
Воронеж (473)204-51-73
Екатеринбург (343)384-55-89
Иваново (4932)77-34-06
Ижевск (3412)26-03-58
Казань (843)206-01-48
Калининград (4012)72-03-81
Калуга (4842)92-23-67
Кемерово (3842)65-04-62
Киров (8332)68-02-04
Краснодар (861)203-40-90
Красноярск (391)204-63-61
Курск (4712)77-13-04
Липецк (4742)52-20-81
Магнитогорск (3519)55-03-13
Москва (495)268-04-70
Мурманск (8152)59-64-93
Набережные Челны (8552)20-53-41
Нижний Новгород (831)429-08-12
Новокузнецк (3843)20-46-81
Новосибирск (383)227-86-73
Орел (4862)44-53-42
Оренбург (3532)37-68-04
Пенза (8412)22-31-16
Пермь (342)205-81-47
Ростов-на-Дону (863)308-18-15
Рязань (4912)46-61-64
Самара (846)206-03-16
Санкт-Петербург (812)309-46-40
Саратов (845)249-38-78
Смоленск (4812)29-41-54
Сочи (862)225-72-31
Ставрополь (8652)20-65-13
Тверь (4822)63-31-35
Томск (3822)98-41-53
Тула (4872)74-02-29
Тюмень (3452)66-21-18
Ульяновск (8422)24-23-59
Уфа (347)229-48-12
Челябинск (351)202-03-61
Череповец (8202)49-02-64
Ярославль (4852)69-52-93

Единый адрес: krf@nt-rt.ru | http://kampfer.nt-rt.ru